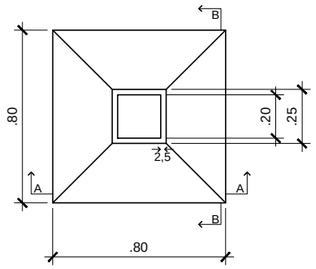

PLANTA BAIXA- SAPATA
ESC.:1/25

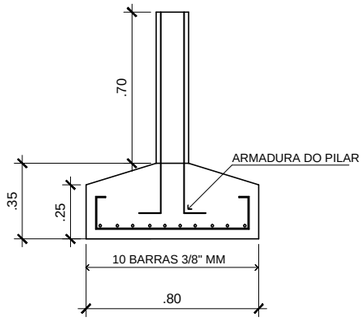

CORTE A
ESC.:1/25

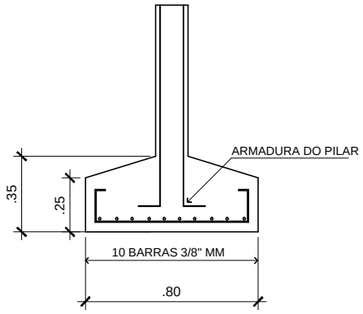

CORTE B
ESC.:1/25

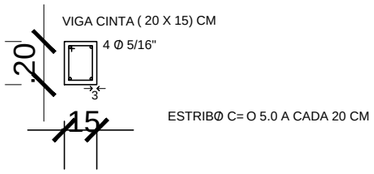

DETALHE DA FERRAGEM
ESC.:1/25

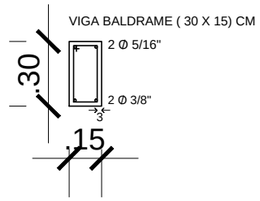

DETALHE DA FERRAGEM
ESC.:1/25

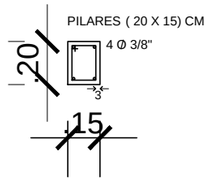

DETALHE DA FERRAGEM
ESC.:1/25

ESPECIFICAÇÕES:

sesc

RUA ASSIS DE VASCONCELOS, 359- 5º ANDAR
BELÉM -PA

FERRAGEM

CONTEÚDO	DATA	FOLHA Nº
DETALHE FERRAGEM	JULHO .2015	04/04
UNIDADE: XXXXX	CAD: DIEGO OLIVEIRA	ESCALA: 1/ 25

Formato A3